РУКОВОДСТВО ПО ЭКСПЛУАТАЦИИ

SHTEIN LUX007 WIFI BLACK

Цифровой Wi-Fi термостат · X1S LUX007 W

Назначение

Термостат предназначен для управления электрическим нагревом пола и другими системами отопления. Руководство содержит подключение к Wi-Fi, описание экрана и клавиш, параметры меню, программирование, подключение и монтаж.

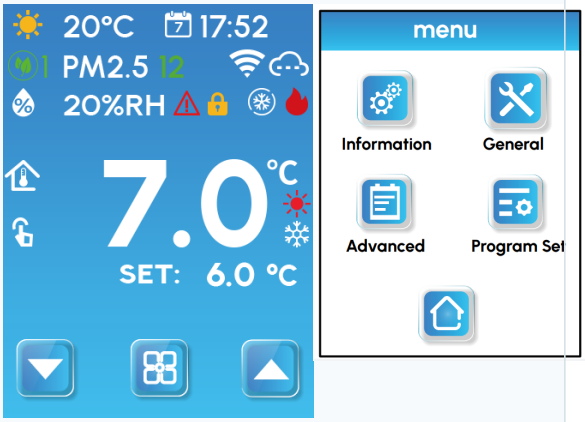

Быстрый запуск Wi-Fi

1. Установите приложение Smart Life из Google Play или App Store.
2. Включите термостат и откройте General в меню.
3. Введите пароль 1234 и измените параметр Network connect с No на Yes.
4. Завершите добавление устройства в приложении.

Особенности

- Точность поддержания температуры ±0,5 °C.
- Защита от случайного управления: блокировка от детей.
- Сохранение настроек при отключении питания.
- Режим простоя для поддержания комфортной температуры во время отсутствия.
- Просмотр температуры внешнего датчика.

Технические характеристики

Параметр	Значение
Питание	90–240 В переменного тока, 50/60 Гц
Точность отображения	0,5 °C
Датчик (зонд)	NTC, 10 кОм, 1 %
Контактная мощность	3 A (WW); 16 A (WE)
Диапазон предельных температур	1–70 °C
Диапазон регулировки	5–35 °C
Диапазон отображения	1–70 °C
Рабочая программа	Недельный цикл
Выход / установка	Реле переключателя / встраиваемый тип
Габариты	86 × 86 × 15 мм

Экран, режимы и индикация

Значок	Индикация	Значение
	Wi-Fi / облако	Сетевое подключение
	Дом	Температура помещения
	Наружный датчик	Температура снаружи
	Облако	Мигание указывает на отсутствие подключения
	AUTO	Режим программы
	Рука	Ручной режим
	Рука с часами	Временный ручной режим
	Самолет	Режим простоя: дни отсутствия и температура по обратному отсчету
	Солнце	Нагрев
	Снежинка	Охлаждение
	Пламя	Значок исчезает при остановке нагрева
	Снежинка в круге	Значок исчезает при остановке охлаждения
	Замок	Блокировка
	Предупреждение	Функция открытия окна
	Питание	Выключенное состояние

Рабочие клавиши

Значок	Клавиша	Действие
	Меню	Открывает меню; длительное нажатие закрывает меню
	Домой	Возврат на домашний экран
	Вверх	Короткое нажатие увеличивает температуру; в программе включает временный ручной режим
	Вниз	Короткое нажатие уменьшает температуру; в программе включает временный ручной режим
	Питание	Длительное нажатие включает устройство

Меню и пароль

Разделы меню: Information → General → Advanced → Programming Parameters (Информация → Общее → Расширенные → Параметры программирования). Для входа используется пароль 1234; его можно изменить в расширенных настройках.

1. Информация

Пункт	Описание
Текущая температура	Отображаемое текущее значение
Внешняя температура	Опционально
Текущая влажность	Опционально
Местная температура	Опционально
Местная влажность	Опционально
Нагрев за неделю	Открывает недельный график нагрузки
Нагрев за месяц	Открывает месячный график нагрузки
Общее время нагрева	Открывает график с момента включения
Сетевой статус	Состояние сетевого подключения
Статус радиосети	Состояние беспроводной сети
Функция OT	Состояние функции OT

2. Общее

Пункт	Значок	Параметр	По умолчанию
Язык		English, Deutsch, Русский, Polski, Nederlands, Española	English
Настройка времени		Дата и время	—
Яркость экрана		1–10	9
Режим		Ручной / программа / простой	Ручной
Режим работы		Нагрев / охлаждение	Нагрев
Блокировка		Включена / выключена	Выключена
Сигнал ошибки		Состояние сигнала	—
Сетевое подключение		Нет / да	Нет
Возврат		На уровень выше	—
Выключение		Выключение термостата	—

3. Расширенные параметры

Пункт	Значок	Диапазон / функция	По умолчанию
Компенсация температуры		−9…+9	−1
Гистерезис начальной температуры		0,5–2,5 °C	1 °C
Гистерезис защиты внешнего датчика		1–9	2
Защита от высокой температуры		20–70 °C; вкл./выкл.	45 °C; вкл.
Защита от низкой температуры		1–10 °C; вкл./выкл.	5 °C; вкл.
Лимит температуры		Нижний 1–10 °C; верхний 20–70 °C	35 °C
Открытие окна		Вкл./выкл.; 5–25 °C; 5–60 мин	Выкл.; 10 °C; 15 мин
Режим простоя		Температура 5–35 °C; время 1–30	15 °C; 1
Блокировка		Частичная / полная	Частичная
Пароль		Вкл./выкл.; 4-значное число	Выкл.; 1234
Сброс времени нагрева		Сброс счетчика	—
Сброс		Сброс настроек	—
Возврат		На уровень выше	—

4. Параметры программирования

Пункт	Значок	Параметр	По умолчанию
Тип программы		5+2 / 6+1 / 7 дней	5+2
Проверка рабочей недели		Просмотр параметров	—
Сброс дневной программы		Сброс расписания дня	—
Рабочие дни		Настройка программы	—
Выходные		Настройка программы	—
Возврат		На уровень выше	—

Расписание по умолчанию

Период	Событие	Время	Температура
1	Утро	06:00	20 °C
2	Выход	08:00	15 °C
3	Возврат	11:30	15 °C
4	Выход	13:30	15 °C
5	Возврат	17:00	15 °C
6	Сон	22:00	15 °C

Примечание для водяного отопления

Для серии WW: если клапан не включался в течение 100 часов, он будет принудительно открыт на 3 минуты.

Подключение

ВНИМАНИЕ	Монтаж и электрическое подключение должен выполнять квалифицированный специалист. Перед работами полностью отключите питание.

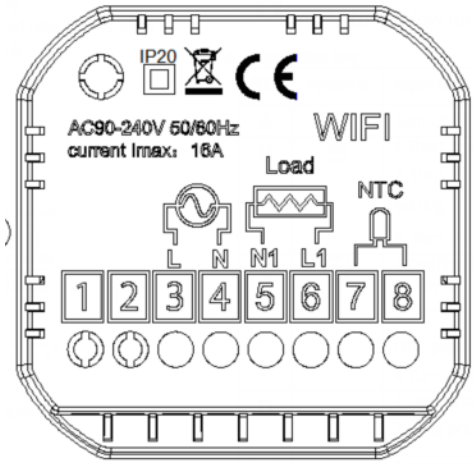

Электрический нагрев пола · 16 А

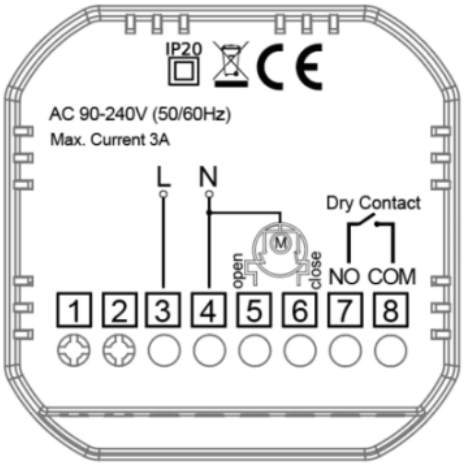

Водяное отопление / сухой контакт · 3 А

Монтаж

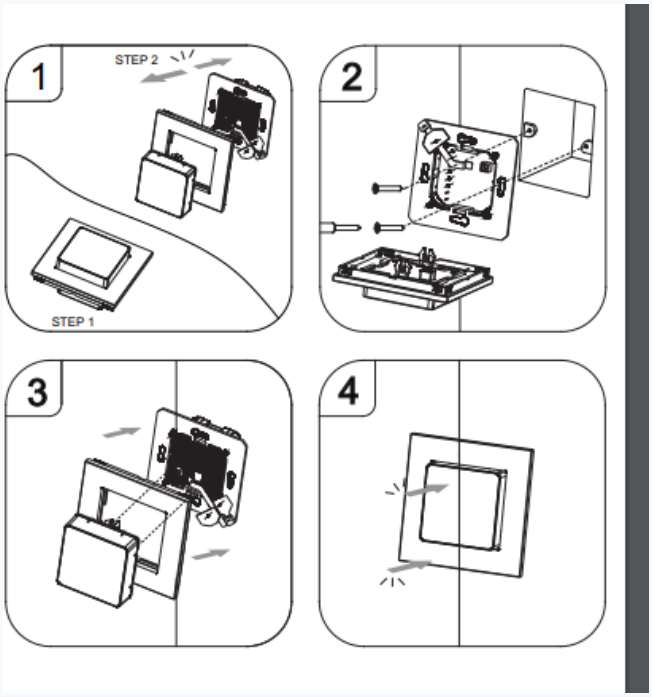

1. Снимите лицевую панель.

2. Подключите провода по выбранной схеме.

3. Закрепите механизм в монтажной коробке комплектными винтами.

4. Установите лицевую панель до фиксации защелок.